Ｇ２型　ＳＳユニット　３ボックス　＋　幅木Ｈ３００

本体、扉材質：溶融亜鉛メッキ鋼板
ポリエステル粉体焼付塗装　ベージュ（Ｇ２ＳＳ）
ダークグレー（Ｇ２ＳＳ－Ｇ）

ＳＳボックス
ボックス内寸：Ｈ２３２×Ｗ３３５×Ｄ２６８

Ｓボックス
ボックス内寸：Ｈ５００×Ｗ３３５×Ｄ２６８

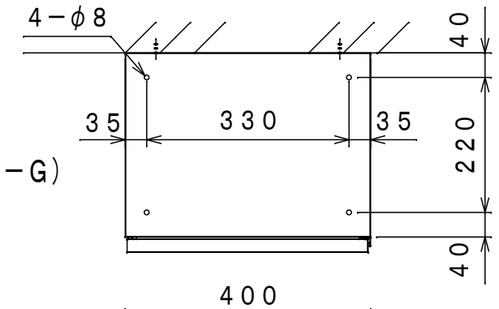

ＴＢＸ－Ｈ３００　取付用部品（小袋入り）

①Ｍ８ＣＴアンカー	２本
②アンカー固定用Ｍ８トラスねじ	２本
③本体連結用Ｍ６トラスねじ	４本

ＴＢＸ－Ｇ２型　ユニット取付用部品（小袋入り）

①壁面固定用樹脂プラグ	８本
②壁面固定用呼び５トラスタッピン	８本
③平座金	８ヶ
④ゴムワッシャー	２４枚
⑤連結用Ｍ６トラスねじ	８本
⑥連結用Ｍ６袋ナット	８ヶ
⑦穴隠しシール	２０枚

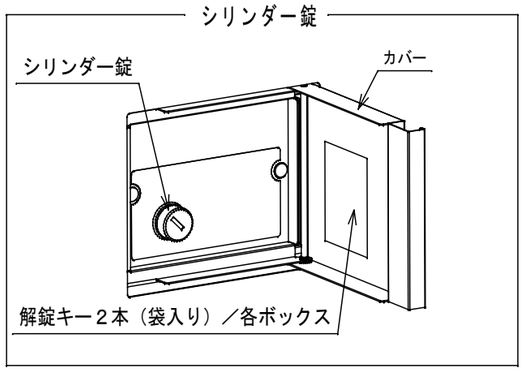

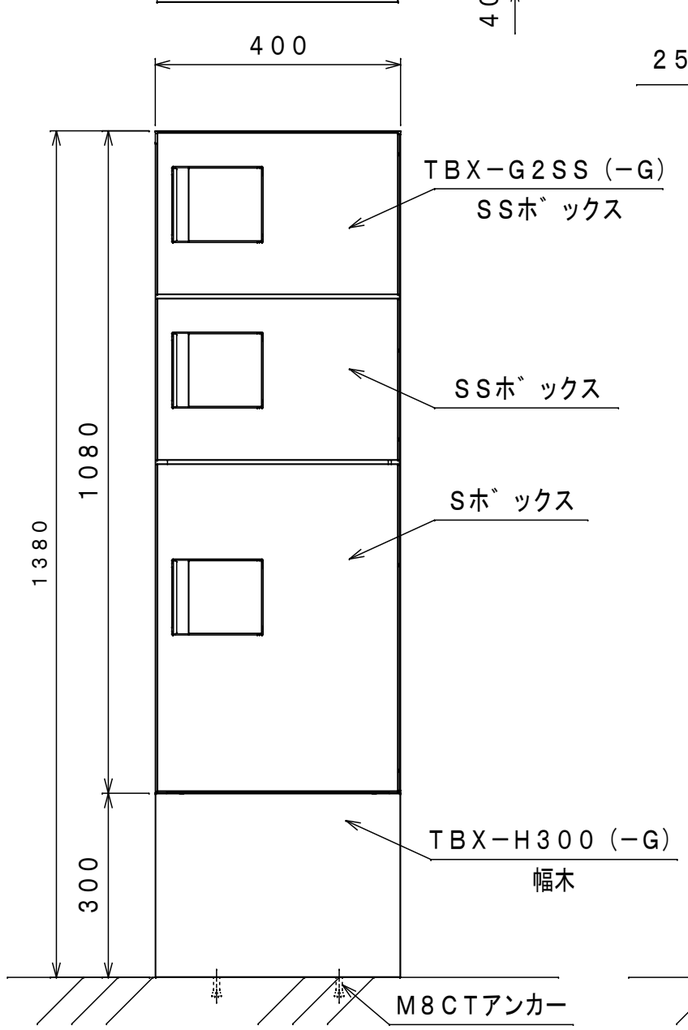

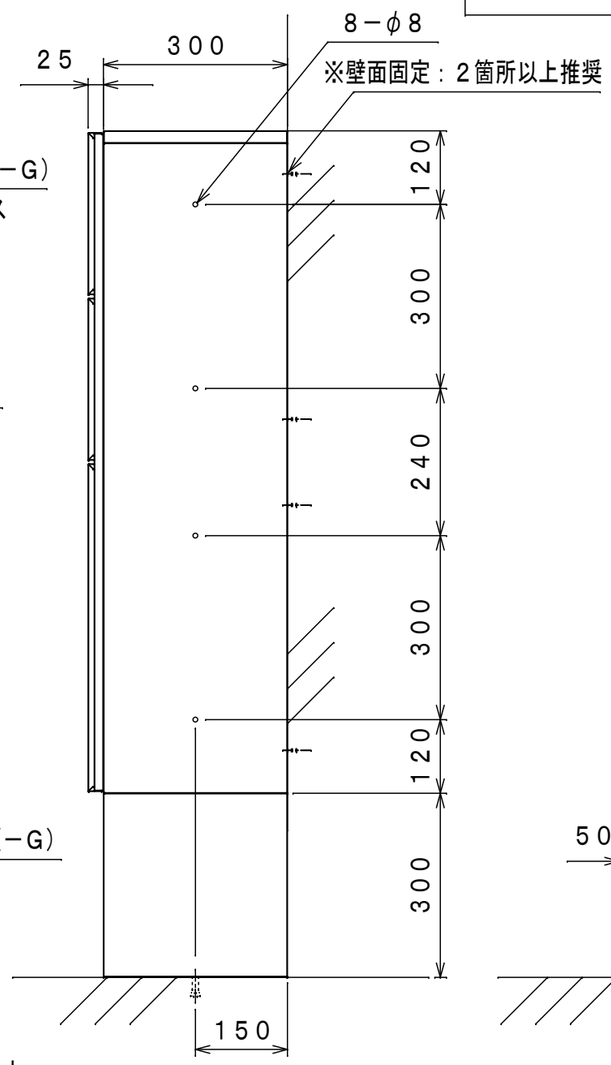

側面図

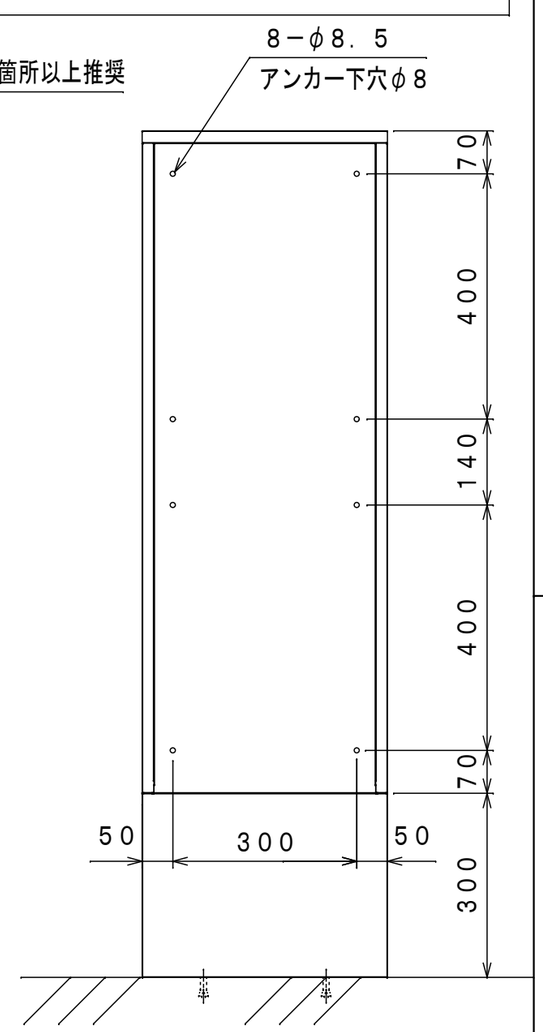

背面図

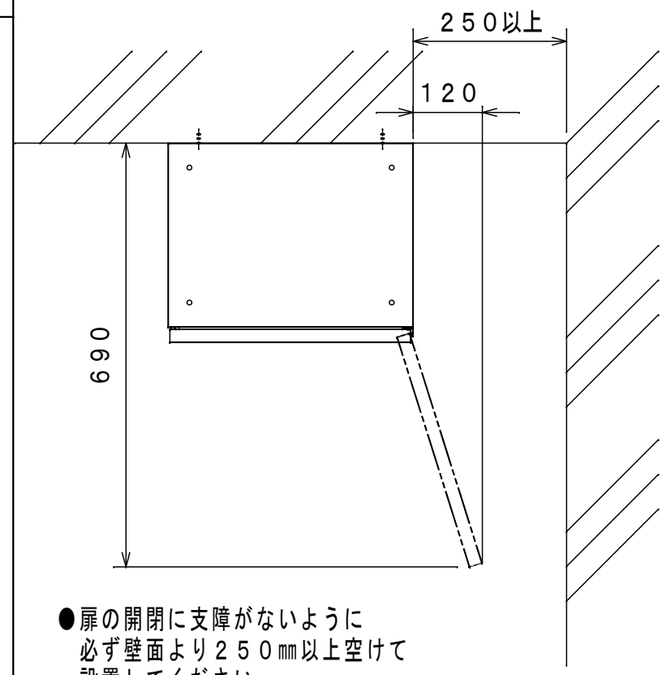

●扉の開閉に支障がないように
必ず壁面より２５０㎜以上空けて
設置してください。

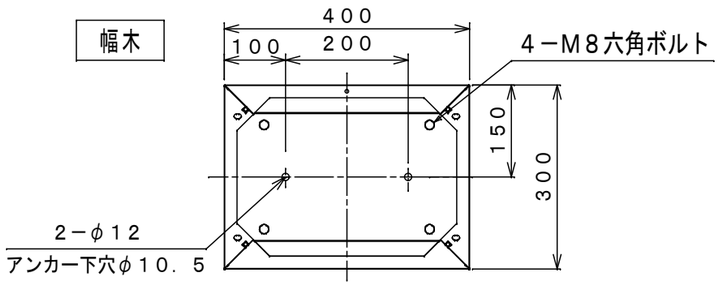

※設置面のレベルは出しておいてください。
※アンカーは必ず取付けてください。
※強固な設置が必要な場合は壁面固定も行ってください。
※上下連結し全高が１６００㎜を超える場合は必ず壁面固定を行ってください。

株式会社 ダイケン	品目名称	ハイツ・アパート向け宅配ボックス　専有ボックスタイプ　ＴＢＸ－Ｇ２型　床面設置	工事名称				
	図面名称	ＴＢＸ－Ｇ２ＳＳ【ＳＳユニット】＋　ＴＢＸ－Ｈ３００【幅木】	日付	２０２２．６	尺度	１：１０	図番	頁	／